Ficha Técnica Atika

Características:

• El programa de sillas Atika combina un diseño elegante, una construcción robusta, alta ergonomía y confort con materiales modernos. Movimiento sincronizado, ajuste de altura, sistema de bloqueo antishock y mecanismo con función de auto-pesaje para crear sillas para los distintos usuarios sin ninguna regulación adicional.

• Brazo ergonómico con un diseño elegante y cómodo, inyección de plástico p.p. fibra 100% reciclable con ajustes simples. Apoyabrazos suaves con posibilidad de deslizamiento y todas las funciones de rotación en la versión 4D. Ajuste de altura a través de un botón situado debajo de los apoyabrazos. Ajuste de la anchura a través de palanca de fijación.

Materiales:

• Espuma inyectada de alta densidad 60 kg. en asiento

• Base nylon o aluminio pulido de 65 cm. Ø

• Ruedas con rodadura engomada (certificación LGA QualiTest).

• Ruedas (opcionales) con rodadura blanda y diseño hueco, testadas para uso 24 h.

• Elevación gas mediante resorte clase 3 (UNI 9084/2002)

• Elevación gas (opcional) mediante resorte STABILUS testado para usuarios de hasta 150 kg. de peso.

• Respaldo ergonómico con bastidor de nylon reforzado con 15% fibra y regulable en altura up/down con lama de acero bitubo acabado en cromo o negro.

Tapizado:

• Cola al agua libre de disolvente (polímetro base de policloropreno con resinas).

• Tejido asiento: ver ficha técnica de tapizado.

• Malla técnica respaldo alta resistencia y adaptabilidad en colores negro y naranja

Ficha Técnica Atika

MECANISMO SINCRO AUTOPESANTE CON SISTEMA TRASLA – ATIKA

Funciones:

El mecanismo Atika con sistema Trasla (opcional) combina un diseño elegante, una construcción robusta, alta ergonomía y confort con materiales modernos. Movimiento sincronizado, ajuste de altura, sistema de bloqueo antishock y mecanismo con función de auto-pesaje para crear sillas para los distintos usuarios sin ninguna regulación adicional, añadiendo la función de movimiento de regulación del asiento con 5 posiciones de bloqueo.

• 1 Ajuste de altura de la silla: Girando la palanca

• 2 Fijación de la posición de inclinación / Pulse el botón (5 posiciones de fijación)

• 3 (función trasla asiento opcional) Al pulsar el botón hacia el interior libera el asiento para deslizar hacia delante o atrás, al soltar el botón, el asiento se detiene en la primera posición de bloque que encuentre (5 posiciones de fijación)

Características:

RESPALDO

- Inclinación: 20 °
- Búsqueda automática de parada
- 5 posiciones de bloqueo con botón

ASIENTO

- Inclinación: 6 °
- Posición de trabajo: 0 °
- Trasla con muelle de retorno a posición inicial con 60 mm. de recorrido y bloqueo en 5 posiciones con pulsador

REGULACION DUREZA

- Automático

Ficha Técnica Atika

Test mecanismo ATIKA:

- EN1335-2: 2009 par. 4.1
- EN1335-3: 2009 AC: 2009 par. 7.2.1
- EN1335-3: 2009 AC: 2009 par. 7.2.2
- EN1335-3: 2009 AC: 2009 par. 7.3.1
- ANSI-BIFMA X5.1-2011/5,
- ANSI-BIFMA X5.1-2011/6
- ANSI-BIFMA X5.1-2011/10

BRAZOS REGULABLES 2D – 4D ATIKA CON APOYABRAZO SOFT

Brazo ergonómico con un diseño elegante y cómodo, inyección de plástico p.p. fibra 100% reciclable con ajustes simples. Apoyabrazos suaves con posibilidad de deslizamiento y todas las funciones de rotación en la versión 4D. Ajuste de altura a través de un botón situado debajo de los apoyabrazos. Ajuste de la anchura a través de palanca de fijación.

VERSIONES

- apoyabrazos versión 2D.
- apoyabrazos versión 4D multifunción

FUNCIONES

- 1. Pulse el botón para ajustar la altura
- 2. Aflojar la palanca para ajustar la distancia entre los reposabrazos
- 3. Pad se puede mover hacia delante y hacia atrás (sólo en la versión 4D)
- 4. ± 30 ° de rotación excéntrica (sólo la versión de 4D

Características:

- Ajuste de altura: 100 mm con el botón
- Posiciones de bloqueo Altura: 10
- Rotación apoyabrazos: ± 30 ° (sólo para la versión de 4D)
- Carrera trasla apoyabrazos: 50 mm (sólo la versión de 4D)
- Ajuste anchura : 40 mm
- Pad apoyabrazos en material suave al tacto

Test brazos ATIKA:

- EN1335-3:2009 AC:2009 par. 7.2.3
- EN1335-3:2009 AC:2009 par. 7.2.4
- EN1335-3:2009 AC:2009 par. 7.2.5
- EN1335-3:2000 AC:2009 par. 7.3.2

Ficha Técnica Atika

RUEDA HUECA DOBLE RODADURA

Nuevo concepto de rueda con materiales y tecnologías innovadoras, conjugamos el diseño con las características funcionales, nuestra rueda hueca pasa las pruebas más severas prescritas por la norma EN 12529 y BIFMA X 5.1.

Sistema de freno de seguridad de acuerdo con la norma EN 12529 para sillas de oficina que nos indica que “la silla debe estar ligeramente frenada cuando nos levantamos del asiento, a fin de evitar que la silla se desplace cuando se deja de utilizar”, esta norma es obligatoria en el mercado europeo.

Medidas:

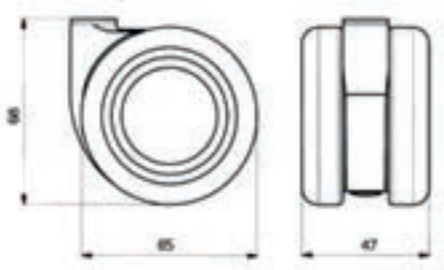

Columna de gas

Características:

CUERPO: Copolímero reforzado
RODADURA: Copolímero reforzado engomado suave Tipo – W
PERNO SILENCIOSO: Anillo de nylon circular para evitar ruidos cuando se utiliza en bases metálicas o aluminio.
FRENO DE SEGURIDAD AJUSTABLE: Con el tornillo para el ajuste o la posible desactivación del freno.
CUERPO COLORES STANDARD: Cuerpo central negro y rodadura gris.

Test pasados:

- EN 12529
- BIFMA X 5.1

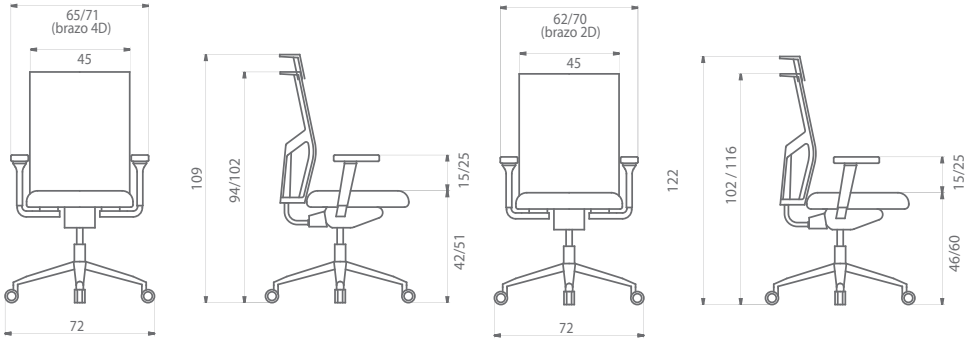

Unidades	1
Peso (Kg.)	20,00
Volumen (m³)	0,21

Dileoffice S.L. Pol. Ind. II, Avda de Valencia s/n | 03240 Castalla (Alicante) Spain | Tfno. +34 965 561 177 | www.dileoffice.com | info@dileoffice.com