Ficha Técnica **BOSS**

Base Giratoria:

- Base nylon, cromo o aluminio pulido de 60 cm. Ø
- Ruedas engomadas (certificación LGA QualiTest)
- Elevación gas mediante bomba gas (UNI 9084/2002)
- Mecanismo:
  - Basculante avanzado 5 posiciones
  - Oscilante 5 posiciones.

Confidente:

- Tubo de acero oval de 1,5 mm. de espesor.
- Acabado cromado o pintado en negro.

ASIENTO - RESPALDO - BRAZOS

Materiales:
- Interior fabricado mediante estructura en acero recubierta con espuma inyectada de poliuretano expandido de 50 Kg. de densidad.
- Opciones: respaldo alto y bajo.

Brazos:
- Opción 1: fijos de acero cromado con apoyabrazos tapizado.
- Opción 2: fijos de inyección de poliuretano.

Tapizado:
- Cola al agua libre de disolventes (polímero base de policloropreno con resinas)
- Tejido: ver ficha técnica de tapizado.

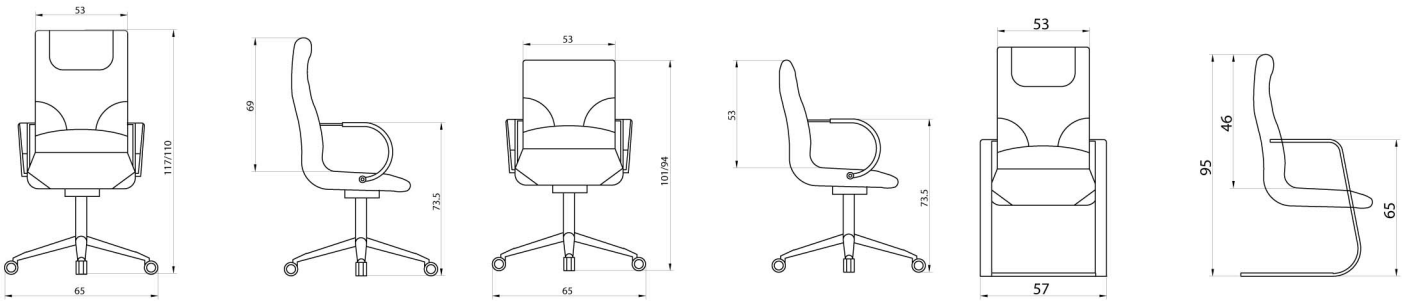

Dileoffice SL Pol. Ind. II, Avda. de Valencia s/n 03420 Castalla (Alicante) www.dileoffice.com Tfno.: 965561177 Mail: info@dileoffice.com