Ficha Técnica **NEO+**

Base Giratoria:

- Base nylon o aluminio pulido de 65 cm. Ø
- Ruedas engomadas (certificación LGA QualiTest)
- Elevación gas mediante bomba gas (UNI 9084/2002)
- Mecanismo:
  Sincronizado 5 posiciones norma EN-1335-3.

Confidente:

- Tubo de acero de perfil cuadrado de 1,5 mm.de espesor.
- Acabado cromado.
- Apoyabrazos integrado de poliuretano.

ASIENTO - RESPALDO - BRAZOS

Materiales:

- Interior de respaldo con estructura de tubo de acero de 1,5 mm. de espesor e interior de asiento de madera contrachapada de haya, recubierta con espuma inyectada de poliuretano expandido de 50 Kg. de densidad norma EN-ISO-845.
- Opciones: respaldo alto y bajo (70 cm. o 51,5 cm.).

Brazos:

- Opción 1: fijos de acero cromado con apoyabrazos tapizado.
- Opción 2: regulables en altura, profundidad y giratorios, con estructura interna de aluminio o nylon y exterior en poliuretano negro. Apoyabrazos de poliuretano.

Tapizado:

- Cola al agua libre de disolventes (polímero base de policloropreno con resinas)
- Tejido: ver ficha técnica de tapizado.

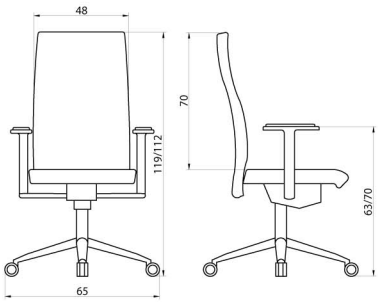

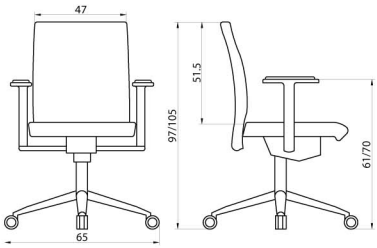

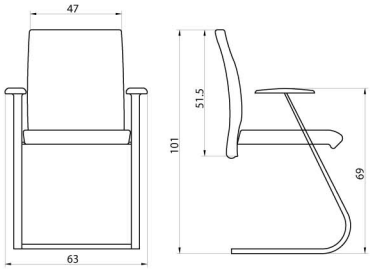

Dileoffice SL Pol. Ind. II, Avda. de Valencia s/n 03420 Castalla (Alicante) www.dileoffice.com Tfno.: 965561177 Mail: info@dileoffice.com