Ficha Técnica **CALMA**

Base Giratoria:

- Estructura de base giratoria de acero de 8 mm. de espesor.
- Plancha de soporte para asiento/respaldo de chapa de aluminio de 6 mm. de espesor.
- Acabado de estructura lacada en poliéster mate blanco o negro mate.
- Mecanismo revolving (UNI 9084/2002)
- Opcional: brazos integrados en estructura.
- Apto para uso exterior.

Confidente:

- Estructura de aluminio extrusionado de 8 mm. de espesor.
- Plancha de soporte para asiento/respaldo de chapa de aluminio de 6 mm. de espesor.
- Acabado de estructura lacada en poliéster mate blanco o negro mate.
- Soportes antideslizantes inferiores.
- Apto para uso exterior.

Bancada:

- Estructura en acero de 8 mm. de espesor.
- Plancha de soporte para asiento/respaldo de chapa de aluminio de 6 mm. de espesor.
- Acabado de estructura lacada en poliéster mate blanco o negro.
- Opcional: mesa auxiliar de aluminio acabado lacado en poliéster blanco o negro mate.

Dileoffice SL Pol. Ind. II, Avda. de Valencia s/n 03420 Castalla (Alicante) www.dileoffice.com Tfno.: 965561177 Mail: info@dileoffice.com

Ficha Técnica **CALMA**

ASIENTO / RESPALDO / BRAZOS

Materiales:

- Asiento y respaldo inyectados en elastómero de densidad media con inserto metálico de acero templado con varilla .
- 4 colores disponibles.

Brazos:

- Plancha de aluminio de 6 mm. integrados en estructura.

A partir de 40 unidades se puede personalizar color.

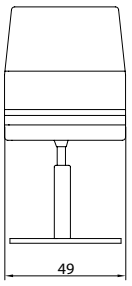

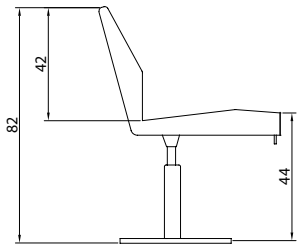

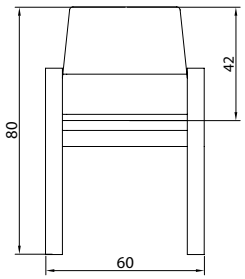

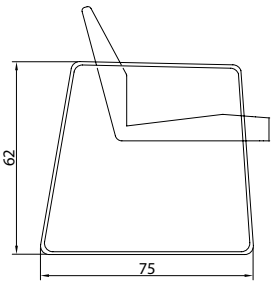

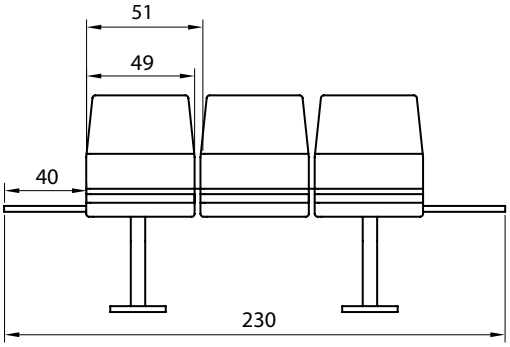

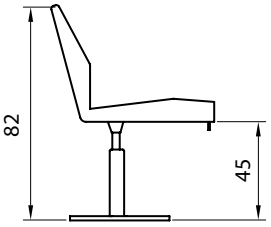

Dileoffice SL Pol. Ind. II, Avda. de Valencia s/n 03420 Castalla (Alicante) www.dileoffice.com Tfno.: 965561177 Mail: info@dileoffice.com