Ficha Técnica XL

XL se presenta exclusivamente en piel negra

Base Giratoria:
- Base nylon o aluminio pulido de 65 cm Ø
- Ruedas engomadas certificación LGA QualiTest.
- Elevación gas mediante bomba gas UNI 9084/2002.
- Mecanismo: Sincronizado 5 posiciones de bloqueo norma EN-1335-3.

Asiento-respaldo-brazos:

Materiales:
- Interior de respaldo/asiento de madera contrachapada de haya 15 mm., recubierta con espuma inyectada de poliuretano expandido de 45 Kg de densidad norma EN-ISO-845.

Brazos:
- Regulables en altura, profundidad y giratorios, con estructura interna de acero o nylon y exterior en poliuretano negro. Apoyabrazos de poliuretano.

Tapizado:
- Cola al agua libre de disolventes (polímero base de poli cloropreno con resinas).
- Piel vacuno – color negro.

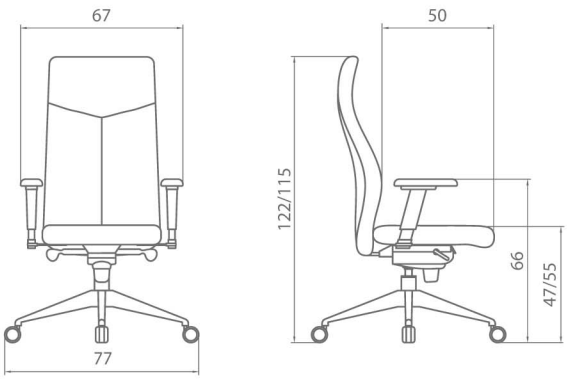

Unidades	1
Peso (Kg.)	23,00
Volumen (m^3)	0'26

Dileoffice S.L. Pol. Ind. II, Avda de Valencia s/n | 03240 Castalla (Alicante) Spain | Tfno. +34 965 561 177 | www.dileoffice.com | info@dileoffice.com